Junior teso 4°

a settori

Cod. 10032

Attacco a vite maschio ***Male connection screw*** Raccord fileté mâle ***Conexión con tornillo terraja*** Anschluss mit Externgewinde	**Inch**	**1/2"**
Peso netto ***Net weight*** Poids net ***Peso neto*** Net gewicht	**Cod. 10032 Kg** **Cod. 10031 Kg**	**0,200** **0,180**
Dim. imb. per 75 irrigatori ***Size/pack. for 75 rainguns*** Dim./emb pour 75 arros. ***Dim./emb. para 75 aspers.*** Verpackungsausmaße für 75 Wasserbestäuber	**cm**	**57x28x26**

circolare

Cod. 10031

Irrigatore di piccola portata, costruito in ottone, lega leggera e rilsan a settori e circolare; è dotato di rompigetto registrabile. Data la forte inclinazione del getto si può impiegare per l'irrigazione sottochioma di vigneti e frutteti, per l'irrigazione di colture in serra ed in zone fortemente ventilate.

Sprinkler of small discharge, made of brass, aluminium and rilsan. It is available in full or part circle. It is equipped with an adjustable jet-breaker. Due to its lowest angle it is recommended for the undertree irrigation of orchards and vineyards, for the watering of hot-house plants and all kinds of cultivations in windswept lands.

Arroseur à faible dèbit, il est fabriqué en bronze, aluminium et rilsan circulaire à secteur. Par la forte inclinaison de son jet, on peut le imployer pour l'arrosage sous-feuillage des vergers, des vignobles et des pépinières, et, en général, pour toutes sorte d'arrosage dans les régions venteuses.

Aspersor de pequeña capacidad. Es fabricado en bronce, aligación liviana y rilsan circular y a sectores; està provisto de quebrachorro reglable. Por la gran inclinación de lo chorro, se puede emplear para la irrigación de baja-corrujo de vinedos y huertos para la irrigación de cultivos en invernadero y en zonas muy ventiladas.

Beregner mit kurzer Tragweite für mittleren und schwachen Wasserdruck, Sektorbeschreibend. Zur Beregnung von Frucht- und Weinfeldern wie auch von Treibkulturen. Wegen seinem kleinen Neigungswinkel ist er zur Beregnung von Pflanzen unter Bäumen end zur Verwendung in windreichen Zonen besonders geeignet.

U	P	G	Q		○ Dati relativi ad 1 irrigatore *Values for a single sprinkler* Données pour 1 arros. tout seul *Datos para cada rociador* technische Daten für Einzelberegner		□ Disposizione in quadrato *Square pattern* Arroseur en carré *Aspersores en cuadrado* Quadratische Disposition			△ Disposizione in triangolo *Triangular pattern* Arroseur en triangle *Aspersores en triángulo* Rechteckposition			
Diametro ugello *Nozzle diameter* Diamètre de la bluse *Diámetro de la tobera* Durchmesser der Hauptdüse	Pressione *Pressure* Pression *Presiòn* Wasserdruck im Beregner	Gittata *Jet length* Portée *Chorro* Tragweite	Portata *Capacity* Débit *Capacidad* Kapazität		**S** Superficie irrigata *Irrigated area* Surface arrosée *Superficie irrigada* Beregnete Fläche	**I** Intensità oraria *Rainfall per hour* Pluviométrie horaire *Intensidad horaira* Wassermenge pro Stunde	**D** Distanza irrigatori sull'ala piovana *Distance of the sprinklers on the pipeline* Distance des arroseurs sur la conduite de pluie *Distancia de los aspersores sobre el ala de lluvia* max. Distanz zwischen den Beregnern auf einem Rohr	**S** Superficie irrigata *Irrigated area* Surface arrosée *Superficie irrigada* Beregnete Fläche	**I** Intensità oraria *Rainfall per hour* Pluviométrie horaire *Intensidad horaira* Wassermenge pro Stunde	**D** Distanza irrigatori sull'ala piovana *Distance of the sprinklers on the pipeline* Distance des arroseurs sur la conduite de pluie *Distancia de los aspersores sobre el ala de lluvia* max. Distanz zwischen den Beregnern auf einem Rohr	**D_1** Distanza fra 2 ali piovane contigue *Distance between 2 contiguous pipelines* Distance entre 2 conduites de pluie *Distancia entre 2 alas de lluvia contiguas* max. Distanz zwischen zwei nebeneinander-liegenden Rohren	**S** Superficie irrigata *Irrigated area* Surface arrosée *Superficie irrigada* Beregnete Fläche	**I** Intensità oraria *Rainfall per hour* Pluviométrie horaire *Intensidad horaira* Wassermenge pro Stunde
mm	**atm**	**m**	**l/m**	**m^3/h**	**m^2**	**mm/h**	**m**	**m^2**	**mm/h**	**m**	**m**	**m^2**	**mm/h**
4	1,5	5,5	9	0,55	95	5,8	8	64	8,6	9	8	72	7,6
	2	6,5	10,8	0,64	132	4,9	9	81	7,9	11	9	99	6,4
	2,5	7	12	0,71	153	4,6	10	100	7,1	12	9,5	114	6,2
	3	7,5	13,2	0,78	176	4,5	10,5	110	7,1	13	10,5	136	5,7
	4	8	15	0,90	201	4,5	11	121	7,4	13,5	12	162	5,5

SIME s.r.l.
Società Idromeccanica Emiliana
42016 Guastalla (RE) Italia - Via Ville, 5/A
Tel. 0522/824724-830285 - Fax 0522/838257

Junior teso 4°

a settori

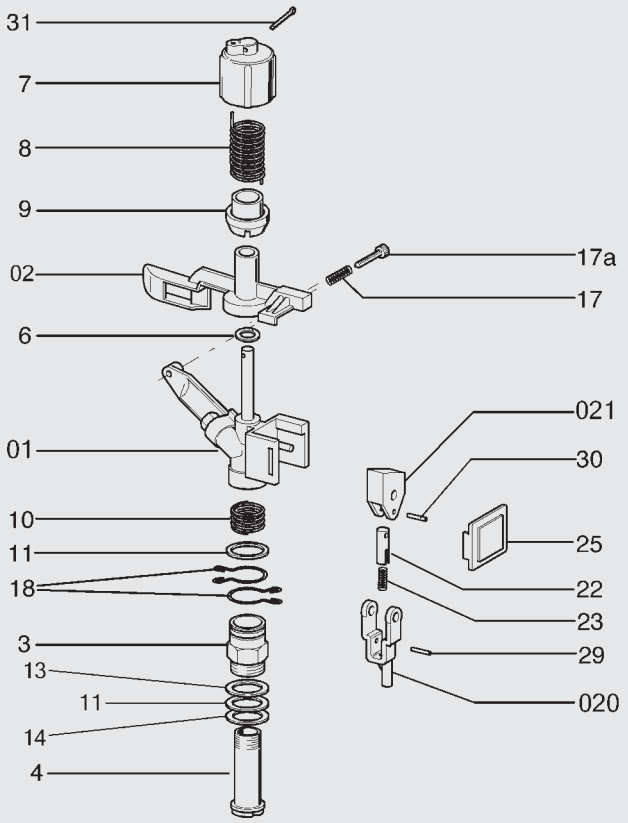

circolare

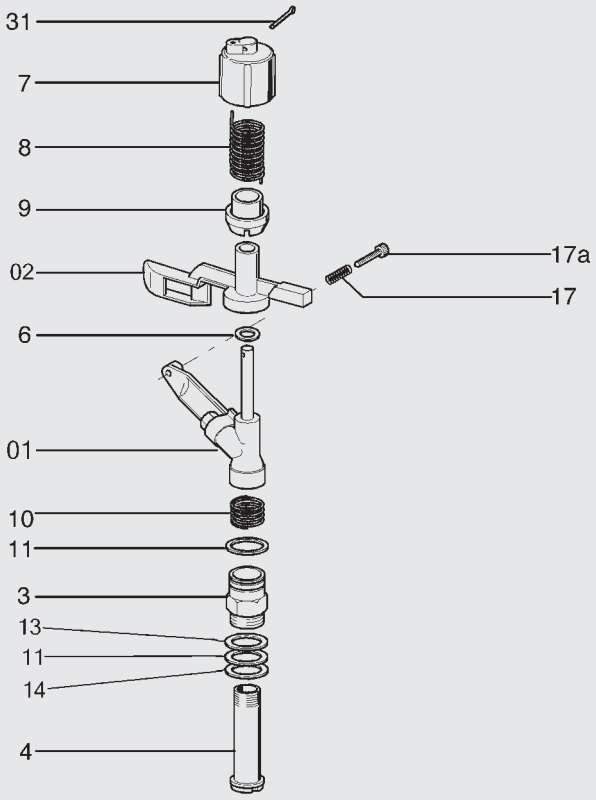

Pezzi di ricambio: *Ordinando pezzi di ricambio, specificare sempre il tipo di irrigatore e il numero di codice.*

Spare parts: *When ordering spare parts, please specify type of sprinkler and code number.*

Pieces de rechange: *Specifier toujour le modele d'arroseur et le numero de code.*

Piezas de recambio: *Solicitando piezas de recambio, especificar siempre el tipo de aspersor y el número de codice.*

Ersatzteile: *Immer der typ des regners und die zahl der position einzeln.*

Dati, pesi e misure non sono impegnativi per la Ditta costruttrice che si riserva di apportare modifiche a sua discrezione.
Data, weights and dimensions are not binding for the manufacturer, who reserves the right to bring changes as he sees fit.
Les données, poids et dimensions ne sont pas engageantes pour la Maison constructrice, qui se réserve le droit d'apporter toutes modification à sa discrétion.
Datos, pesos y medidas no son empeñativos para la Empresa constructora que se reserva el derecho de aportar modificaciones a su discrección.
Die Daten, die Gewichten un die Mäße sind nicht verbindlich für den Konstrukteur, der das Recht hat, die Änderungen zu bringen.

a settori

CODICE	N. PZ.	N. DIS.	DENOMINAZIONE	MATER.
10217	1	01	Carter	nylon
10245	1	02	Braccio	zama
30238	1	3	Corpo esterno	ottone
30239	1	4	Corpo interno	ottone
30389	1	6	Rondella 11x5,8x2	teflon
30241	1	7	Cappello	nylon
30242	1	8	Molla braccio	acc. inox
30243	1	9	Porta molla	nylon
30244	1	10	Molla frizione	acc. inox
30245	2	11	Rondella 16x12,2x1,5	teflon
30337	1	17	Molla rompigetto	acc. inox
30248	1	17a	Registro	ottone
30249	2	18	Anello	acc. inox
10408	1	020	Leva scatto	nylon
10409	1	021	Leva battente	nylon
30252	1	22	Custodia molla	nylon
30314	1	23	Molla scatto	acc. inox
30253	1	25	Quarcella	nylon
30254	1	29	Spina 1,5x10,5	ottone
30254	1	30	Spina 1,5x10,5	ottone
30256	1	31	Copiglia 2x15	inox
30678	1	44	OR 121	gomma
30619	1	46	Boccaglio	nylon
3010228	1	13	Rondella	wulk
3010229	1	14	Rondella	gomma

circolare

CODICE	N. PZ.	N. DIS.	DENOMINAZIONE	MATER.
10220	1	01	Carter	nylon
10245	1	02	Braccio	zama
30238	1	3	Corpo esterno	ottone
30239	1	4	Corpo interno	ottone
30389	1	6	Rondella 11x5,8x2	teflon
30241	1	7	Cappello	nylon
30242	1	8	Molla braccio	acc. inox
30243	1	9	Porta molla	nylon
30244	1	10	Molla frizione	acc. inox
30245	2	11	Rondella 17x12,2x1,5	teflon
30337	1	17	Molla rompigetto	acc. inox
30248	1	17a	Registro	ottone
30256	1	31	Copiglia	inox
30678	1	44	OR 121	gomma
30619	1	46	Boccaglio	nylon
3010228	1	13	Rondella	wulk
3010229	1	14	Rondella	gomma

CODICE	N. PZ.	N. DIS.	DENOMINAZIONE	MATER.