Junior

a settori

Cod. 10029

Attacco a vite maschio ***Male connection screw*** Raccord fileté mâle ***Conexión con tornillo terraja*** Anschluss mit Externgewinde	**Inch**	**1/2"**
Peso netto ***Net weight*** Poids net ***Peso neto*** Net gewicht	**Cod. 10029 Kg** **Cod. 10030 Kg**	**0,200** **0,180**
Dim. imb. per 75 irrigatori ***Size/pack. for 75 rainguns*** Dim./emb pour 75 arros. ***Dim./emb. para 75 aspers.*** Verpackungsausmaße für 75 Wasserbestäuber	**cm**	**57x28x26**

circolare

Cod. 10030

Irrigatore ideale per l'irrigazione a bassa pressione di vigneti, frutteti, per la protezione antibrina. Costruito in ottone, lega leggera e delrin nelle versioni circolare e a settori regolabili. Particolarmente adatto per l'irrigazione di giardini, orti e campi da tennis.

Special sprinkler made of brass, aluminium and delrin. It is available in two models: full circle and part circle. It is suitable for irrigating gardens and orchards at low pressure and small rainfall per hour, and anti-frost protection.

Arroseur spécial pour l'arrosage à basse pression et à faible pluviométrie. Il est fabriqué en bronze, aluminium et delrin en deux modèles; circulaire et à secteur. C'est l'arroseur qu' il faut pour l'arrosage des champs de jeu, des jardins et pour la protection contre le givre.

Aspersor ideal para la irrigación baja presión a lluvia lenta. Es fabricado en bronce, aligación liviana y delrin en las dos versiones; circular y a sectores. Es apto para la irrigación de flores, huertos, chanchas de juego y para la protección antiscarcha.

Beregner mit kurzer Tragweite aus Messing, Leichtmetall und Delrin für geringen Wasserdruck. Erhältlich in Sektor- oder Kreisbildender Ausführung. Geeignet zur Beregnung von Gemüsefeldern und Gärten und zur Verhinderung der Frostbildung.

U	P	G	Q		○ Dati relativi ad 1 irrigatore *Values for a single sprinkler* Données pour 1 arros. tout seul *Datos para cada rociador* technische Daten für Einzelberegner		□ Disposizione in quadrato *Square pattern* Arroseur en carré *Aspersores en cuadrado* Quadratische Disposition			△ Disposizione in triangolo *Triangular pattern* Arroseur en triangle *Aspersores en triángulo* Rechteckposition			
Diametro ugello *Nozzle diameter* Diamètre de la bluse *Diámetro de la tobera* Durchmesser der Hauptdüse	Pressione *Pressure* Pression *Presiòn* Wasserdruck im Beregner	Gittata *Jet length* Portée *Chorro* Tragweite	Portata *Capacity* Débit *Capacidad* Kapazität		S Superficie irrigata *Irrigated area* Surface arrosée *Superficie irrigada* Beregnete Fläche	I Intensità oraria *Rainfall per hour* Pluviométrie horaire *Intensidad horaira* Wassermenge pro Stunde	D Distanza irrigatori sull'ala piovana *Distance of the sprinklers on the pipeline* Distance des arroseurs sur la conduite de pluie *Distancia de los aspersores sobre el ala de lluvia* max. Distanz zwischen den Beregnern auf einem Rohr	S Superficie irrigata *Irrigated area* Surface arrosée *Superficie irrigada* Beregnete Fläche	I Intensità oraria *Rainfall per hour* Pluviométrie horaire *Intensidad horaira* Wassermenge pro Stunde	D Distanza irrigatori sull'ala piovana *Distance of the sprinklers on the pipeline* Distance des arroseurs sur la conduite de pluie *Distancia de los aspersores sobre el ala de lluvia* max. Distanz zwischen den Beregnern auf einem Rohr	D_1 Distanza fra 2 ali piovane contigue *Distance between 2 contiguous pipelines* Distance entre 2 conduites de pluie *Distancia entre 2 alas de lluvia contiguas* max. Distanz zwischen zwei nebeneinander-liegenden Rohren	S Superficie irrigata *Irrigated area* Surface arrosée *Superficie irrigada* Beregnete Fläche	I Intensità oraria *Rainfall per hour* Pluviométrie horaire *Intensidad horaira* Wassermenge pro Stunde
mm	**atm**	**m**	**l/m**	**m³/h**	**m²**	**mm/h**	**m**	**m²**	**mm/h**	**m**	**m**	**m²**	**mm/h**
4	1,5	10	9	0,55	314	1,75	14	196	2,8	17	15	255	2,1
	2	11	10,8	0,64	380	1,70	15	225	2,8	19	16	304	2,1
	2,5	12	12	0,71	452	1,57	17	289	2,5	21	18	378	1,9
	3	12,5	13,2	0,78	490	1,60	18	324	2,4	22	19	418	1,9
	4	13,5	15	0,90	572	1,58	19	361	2,5	23	20	460	2,0

SIME s.r.l.
Società Idromeccanica Emiliana
42016 Guastalla (RE) Italia - Via Ville, 5/A
Tel. 0522/824724-830285 - Fax 0522/838257

Junior

a settori

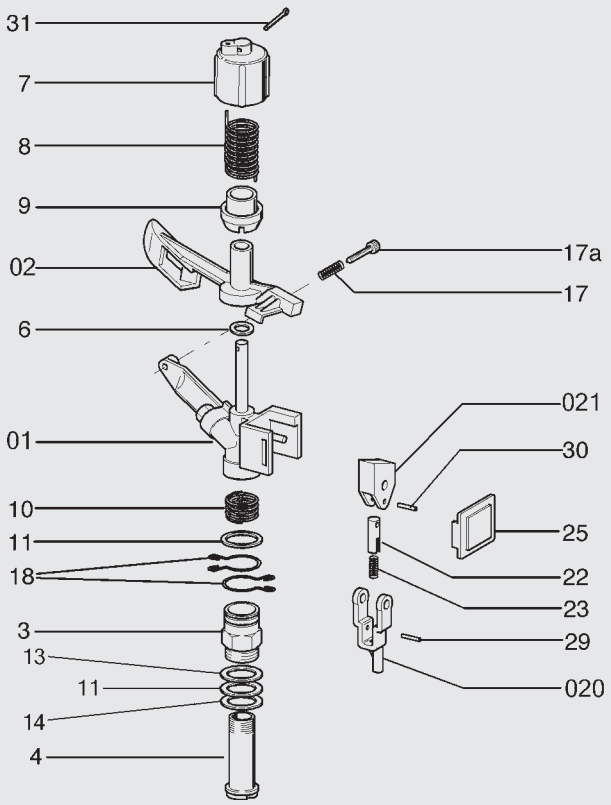

circolare

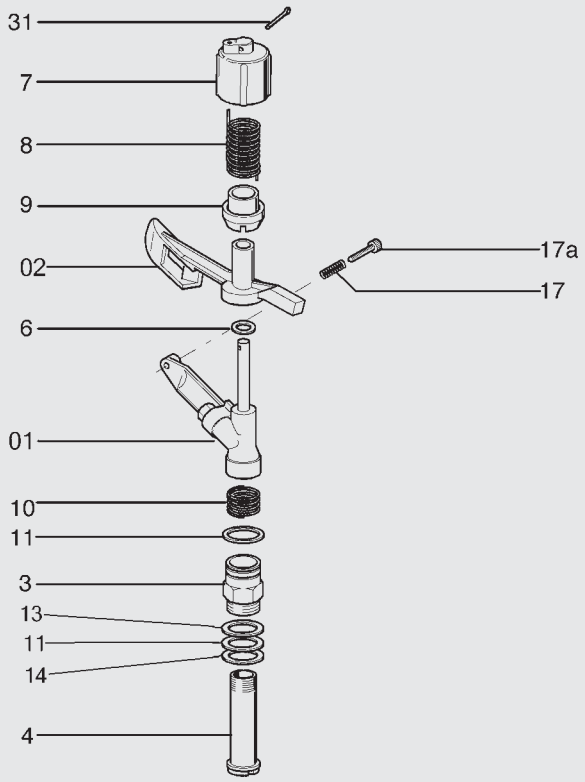

Pezzi di ricambio: *Ordinando pezzi di ricambio, specificare sempre il tipo di irrigatore e il numero di codice.*

Spare parts: *When ordering spare parts, please specify type of sprinkler and code number.*

Pieces de rechange: *Specifier toujour le modele d'arroseur et le numero de code.*

Piezas de recambio: *Solicitando piezas de recambio, especificar siempre el tipo de aspersor y el número de codice.*

Ersatzteile: *Immer der typ des regners und die zahl der position einzeln.*

Dati, pesi e misure non sono impegnativi per la Ditta costruttrice che si riserva di apportare modifiche a sua discrezione.
Data, weights and dimensions are not binding for the manufacturer, who reserves the right to bring changes as he sees fit.
Les données, poids et dimensions ne sont pas engageantes pour la Maison constructrice, qui se réserve le droit d'apporter toutes modification à sa discrétion.
Datos, pesos y medidas no son empeñativos para la Empresa constructora que se reserva el derecho de aportar modificaciones a su discrección.
Die Daten, die Gewichten un die Mäße sind nicht verbindlich für den Konstrukteur, der das Recht hat, die Änderungen zu bringen.

a settori

CODICE	N. PZ.	N. DIS.	DENOMINAZIONE	MATER.
10213	1	01	Carter	nylon
10244	1	02	Braccio	zama
30238	1	3	Corpo esterno	ottone
30239	1	4	Corpo interno	ottone
30389	1	6	Rondella 11x5,8x2	teflon
30241	1	7	Cappello	nylon
30242	1	8	Molla braccio	acc. inox
30243	1	9	Porta molla	nylon
30244	1	10	Molla frizione	acc. inox
30245	2	11	Rondella 16x12,2x1,5	teflon
30337	1	17	Molla rompigetto	acc. inox
30248	1	17a	Registro	ottone
30249	2	18	Anello	acc. inox
10408	1	020	Leva scatto	nylon
10409	1	021	Leva battente	nylon
30252	1	22	Custodia molla	nylon
30314	1	23	Molla scatto	acc. inox
30253	1	25	Quarcella	nylon
30254	1	29	Spina 1,5x10,5	ottone
30254	1	30	Spina 1,5x10,5	ottone
30256	1	31	Copiglia 2x15	inox
30678	1	44	OR 121	gomma
30619	1	46	Boccaglio	nylon
3010228	1	13	Rondella 16x12,1x1,5	wulk
3010229	1	14	Rondella 16x12,1x1,5	gomma

circolare

CODICE	N. PZ.	N. DIS.	DENOMINAZIONE	MATER.
10221	1	01	Carter	nylon
10244	1	02	Braccio	zama
30238	1	3	Corpo esterno	ottone
30239	1	4	Corpo interno	ottone
30389	1	6	Rondella 11x5,8x2	teflon
30241	1	7	Cappello	nylon
30242	1	8	Molla braccio	acc. inox
30243	1	9	Porta molla	nylon
30244	1	10	Molla frizione	acc. inox
30245	2	11	Rondella	teflon
30337	1	17	Molla rompigetto	acc. inox
30248	1	17a	Registro	ottone
30256	1	31	Copiglia 2x15	ottone
30678	1	44	OR 121	gomma
30619	1	46	Boccaglio	nylon
3010228	1	13	Rondella	wulk
3010229	1	14	Rondella	gomma

CODICE	N. PZ.	N. DIS.	DENOMINAZIONE	MATER.